Das aktive Hochleistungstopteil K 24 dp eignet sich für alle Beschallungsaufgaben, bei denen ein schneller Aufbau, sehr hohe Leistungsreserven und ein guter Sound wichtig sind. Die 2 x 12"/1.4" Kombination wiegt inklusive der integrierten Flug-Hardware nur 37 kg, lässt sich untereinander zu grösseren Zeilenlängen hängen und ist äußerst kompakt. Der optionale Flugbügel lässt sich mittels Kugelsperrbolzen sehr einfach anbringen und auf den gewünschten Winkel einstellen. Die hochwertige, besonders rauscharme DSP Verstärkerelekronik fährt jeden Weg getrennt an und sorgt für einen Spitzenpegel von bis zu 140 dB.

PRODUCT SPECIFICATIONS

Speaker Components	2 x 12" Nd / 1,4" Nd
Description	High Power HiMid System
Amp Power	Ch. 1: 2400 W AES (LF) Ch. 2: 700 W AES (HF)
Rated Current	2,2 A @ 230 V
SPL Peak @ 1 m	140 dB
Max. Input Signal	21 dBu
DSP	DPLMx FPGA Processing 32 bit floating point
AD / DA	24 bit / 96 kHz
Latency	0,8 ms (analog in to analog out)
Usable Range - 6 dB	75 Hz - 19 kHz
Tuning Frequency excursion minimum	85 Hz
X - Overpoint acoustical	Depends on preset
Coverage horizontal / vertical	60° x 50° (60°-version) 90° x 50° (90°-version)
Max. Splay Angle	12°
Connectors	XLR in/thru, Ethercon, Powercon in/thru
Handles	2 x
Rigging / Fittings	5 x M10 / 4 x 6 mm socket Integrated flying hardware 35 mm pole mount
Weight	37,0 kg (+ 7,0 kg wheel board)
Size height x width x depth	70,0 x 42,0 x 46,0 cm
Order No.	**01029/dp/60°** (60°-version) **01029/dp/90°** (90°-version)

K 24 dp Anschlussfeld.

Copyright 03-2023

SEEBURG
acoustic line

DIMENSIONS

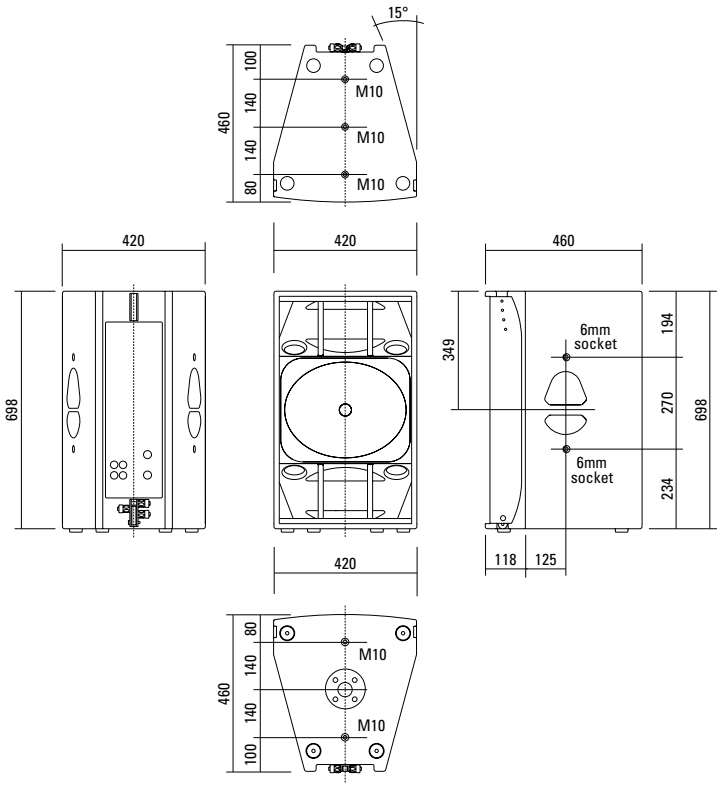

MEASUREMENTS

Frequency Response with Preset

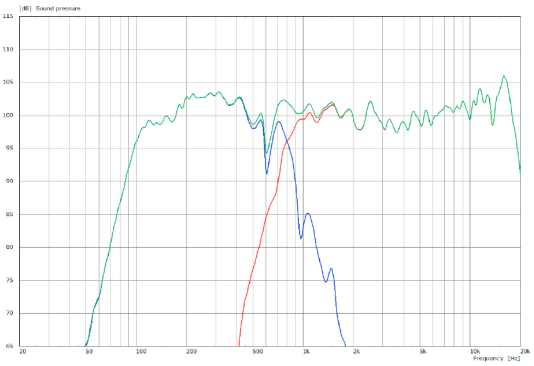

2D Directivity Plot - vertical

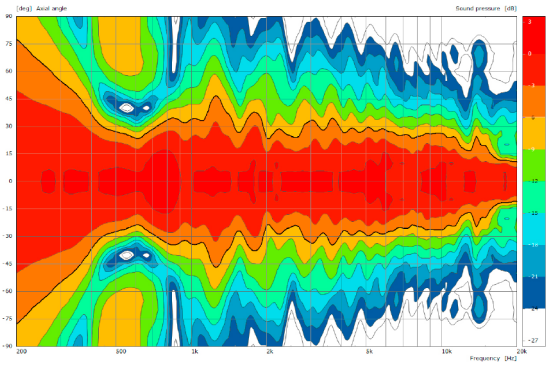

2D Directivity Plot - horizontal 60°

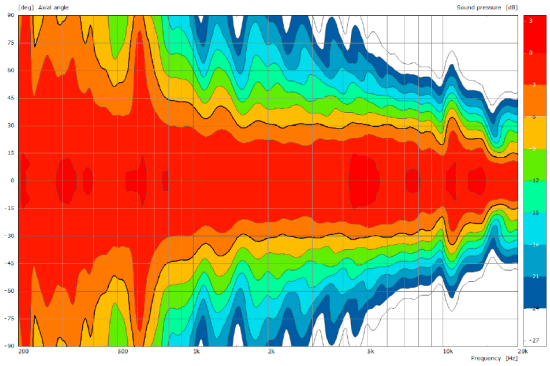

2D Directivity Plot - horizontal 90°

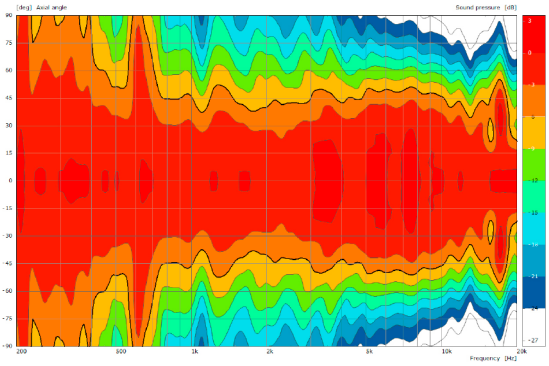

SEEBURG
acoustic line

Das Innenleben

Die technischen Leistungsmerkmale der K 24 und die außergewöhnliche Kompaktheit konnte nur durch die komplexe akustische Zusammenwirkung der einzelnen Komponenten und deren Ansteuerung erreicht werden. Damit wurden Leistungsdaten und Qualitätsmerkmale so weit optimiert, dass sie auch mit deutlich größeren Systemen konkurrieren und diese sogar übertreffen.

Zur Wirkungsgradsteigerung strahlen die beiden 12" Tiefmitteltöner zuerst in einen akustischen Bandpass, um dann in ein Hybridhorn zu münden. Der symmetrische Aufbau sorgt für ein gleichmäßiges und gutes Abstrahlverhalten.

Das grosszügig dimensionierte elliptische Horn sorgt als gekrümmter Flächenstrahler für eine hochpräzise und weitreichende Abstrahlung.

Das Gehäuse ist mit aufwändigen Aussteifungen versehen, um unerwünschte Resonanzen zu unterdrücken.

Die Schwingspulen der Treiber liegen vertikal in einer Reihe übereinander, um die zeitgleiche Abstrahlung ohne Phasenversatz auch mit passiver Frequenzweiche zu ermöglichen.

Das integrierte Flugsystem

Das Flying Cradle- bis zu drei K 24 Systeme können vertikal geflogen werden.

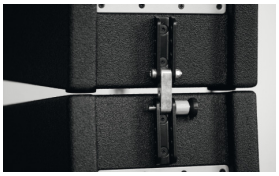

Einfache Kopplung der Systeme durch den integrierten Distanzer.

Integriertes Flugsystem mit vier einstellbaren Splaywinkeln.

Distanzer mit „Parkplätzen“ für die Kugelsperrbolzen.

Detailansicht Aufnahmebügel.

K 24 als Stack
mit G Sub.

Das Zubehör

Abnehmbarer Rollenwagen für den einfachen Transport.

Schnelle Montage des Flugbügels mittels Kugelsperrbolzen.

Das K 24-System

Nicht nur in der Basis Version leistet dieses System gute Dienste, sondern lässt sich auch beliebig zu einem größeren Hallen- oder Open Air System ausbauen.

Ob man sich im Bassbereich für den tief abgestimmten G Sub 1801 dp (1 x 18“), den eher „kernig“ klingenden K Sub 1502 dp (2 x 15“) oder für den direkt strahlenden K Sub 1801 dp (1 x 18“) entscheidet, ist mehr oder weniger Geschmackssache. Die Anlage kann fliegend als auch im Groundstack optimal genutzt werden und lässt sich beliebig erweitern.

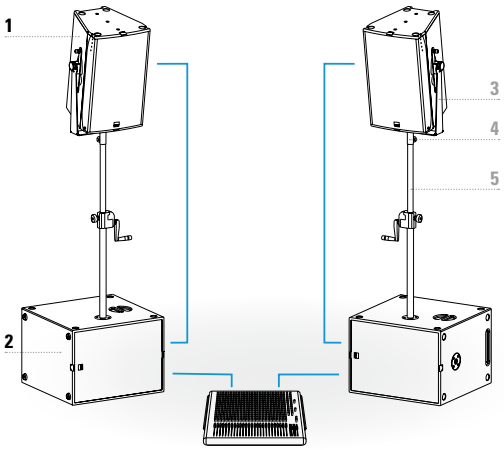

Basic System

	Components	Order No.
1	**2 x K 24 dp**	01029/dp
2	**2 x K Sub 1801 dp** Selfpowered version	01060/dp

	Accessories	Order No.
3	**Flying Bracket**	01209/set
4	**Pole Mount Adapter**	08127/nut
5	**Speaker Pole**	03022

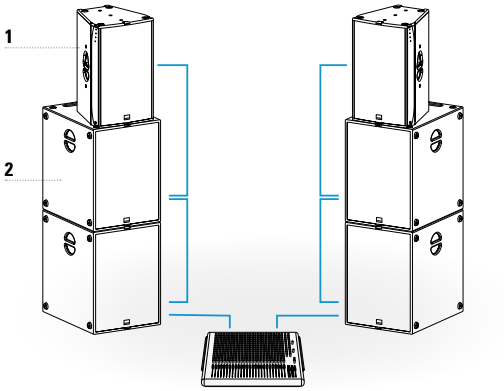

Standard System

	Components	Order No.
1	**2 x K 24 dp**	01029/dp
2	**4 x K Sub 1801 dp** Selfpowered version	01060/dp

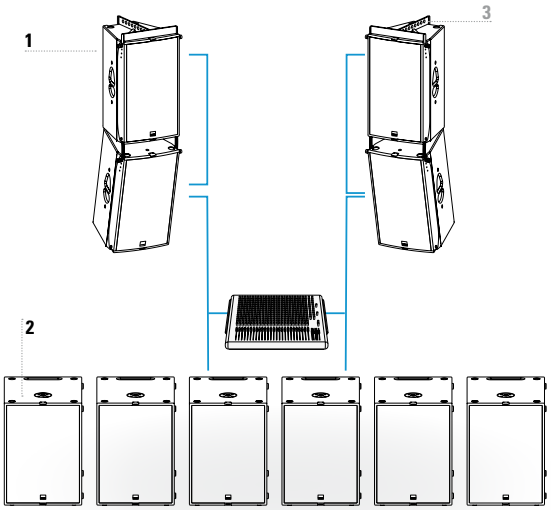

XL System

	Components	Order No.
1	**4 x K 24 dp**	01029/dp
2	**6 x K Sub 1801 dp** Selfpowered version	01060/dp

	Accessories	Order No.
3	**2 x Flying Cradle**	01355

Die K 24 dp wird mit DSP-gesteuerten digitalen Endstufenmodulen (dp = digitally powered) ausgeliefert. Verschiedene ab Werk konfigurierte Presets und Lautstärkeeinstellungen können direkt an der Box oder über eine Netzwerkverbindung abgerufen werden.

Hochwertige Elektronikkomponenten aus dem Industriebereich und ein erstklassiges Schaltungskonzept sorgen für hohe Audioqualität und Übersteuerungsfestigkeit und minimieren wirksam Störgeräusche. Hochwirksame und intelligente Limitersysteme gewährleisten hohe Betriebssicherheit ohne die akustischen Eigenschaften hörbar einzuschränken.

Level
Lautstärkeanpassung in 3 dB Schritten (-12 dB bis +6 dB)

Status

Mute LED
Leuchtet rot, wenn das System stumm geschaltet wurde und bei technisch kritischem Zustand.

Limit LED
Leuchtet gelb, wenn der Limiter den Pegel begrenzt.

Signal LED
Leuchtet grün, wenn an dem XLR Eingang ein Signal größer als -20 dBu anliegt.

Power LED
Leuchtet grün, wenn das System eingeschaltet ist.

Ethercon
Schnittstelle für Fernsteuerung und Audioübertragung über Ethernet (AES 67).

XLR
- Symmetrischer Analogeingang
- Wirksame Filter gegen HF-Einstreuungen und Gleichspannung.
- Elektronische Trafosymmetrierung zur Vermeidung von Störgeräuschen.

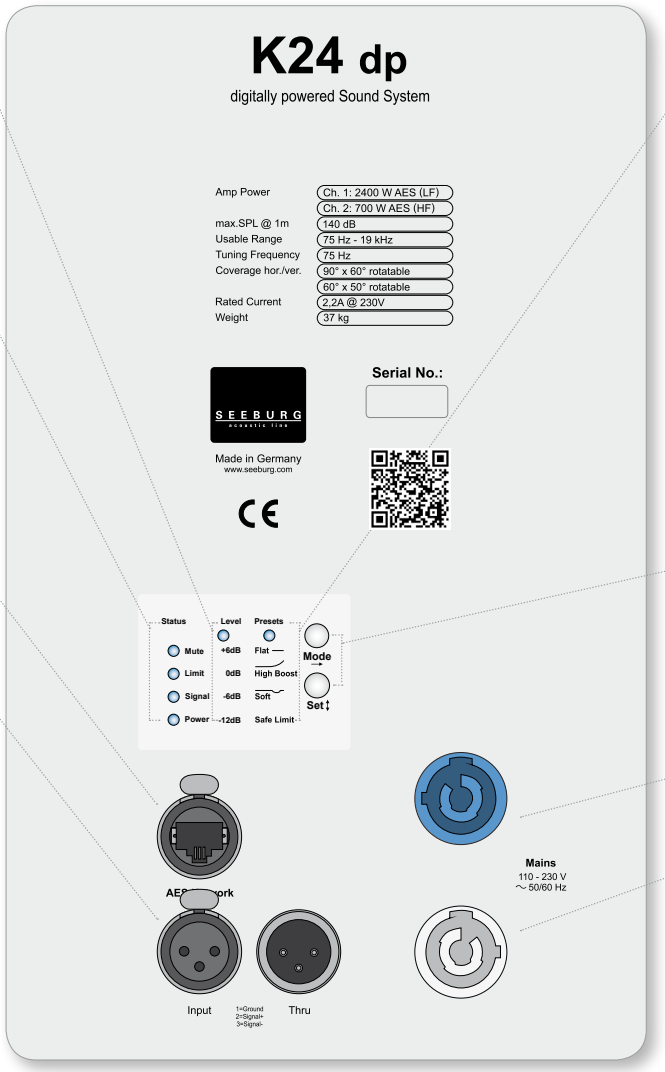

Presets

Flat
Diese Einstellung bewirkt einen linearen Frequenzgang mit neutralem Klangcharakter. Standardeinstellung für viele Anwendungen.

High Boost
Preset für die Verwendung bei langen Hördistanzen.

Soft
Preset für die Verwendung mit sehr hoher Abhörlautstärke. Leichte Absenkung des Pegels im Präsenz- und Hochtonbereich.

Safe Limit
Reduzierung des Limiter-Schwellwertes um -3 dB für erhöhte Betriebssicherheit auch bei unsachgemäßem Gebrauch.

Mode - key
Wechsel in die Betriebsarten Status, Level oder Presets

Set - key
Auswahl der Presets bzw. der Lautstärkewerte Mute an / aus

Powercon (blue)
Spannungsversorgung ~ 110-230 V / 16 A max.

Powercon (grey)
~ 110-230 V / 16 A max. Durchschleifbuchse

Quick Start Manual > DPLM > **Presets** (pdf)

SEEBURG Network Manager

- Fernsteuerung aller Anschlussfeld-Funktionen.
- Anzeige der im Netzwerk befindlichen Systeme mit visueller Darstellung.
- Speicherbare Namens- und Positionsangaben mit globaler Suchfunktion.
- Gleichzeitige Bearbeitung ausgewählter Lautsprecher.
- Vollparametrische User EQs inkl. graphischer Oberfläche.
- Time Alignement zur Laufzeitkorrektur.
- Audio-over-Ethernet (AoE) mittels AES 67.
- Grundlegende Netzwerkeinstellungen.
- Anbindung an Mediensteuerung mittels API.
- Dokumentation online verfügbar.
- Identifizierungsfunktion durch Aufleuchten der LEDs an der dp-Box.
- Aufspielung von Firmware Updates.

Quick Start Guide > SEEBURG Network Manager (pdf)

Flying Cradle

for K 24,
incl. (1 x 6 x 25 mm ball lock pin,
1 x steel rope)

Order No. **01355**

Flying Bracket

for K 24,
incl. (4 x ball lock pins 6 x 18 mm,
4 x steel ropes, 2 x handle screws
M8 x 20 mm)

Order No. **01209/set**

Handle Screw

M8 x 20 mm,
adjustable

Order No. **08376**

Ball Lock Pin

for K 24 (front), 6 x 18 mm

Order No. **01380/K24/grip 18 mm**

for K 24 (rear), 6 x 25 mm

Order No. **01380/K24/grip 25 mm**

Pole Mount Adapter - M20

for flying bracket,
M20 x 35 mm with nut,
incl. 1 x M20 x 30 socket head screw,
1 x flat

Order No. **08127/nut**

Quick Trigger TV Clamp

Max. load 200 kg

Order No. **01223/TV**

Quick Trigger Clamp

max. load 100 kg

Order No. **01223/100 kg**

TV Adapter

M20 external thread,
28 mm Ø

Order No. **08128/M20**

Ring Screw

M10– DIN 580

Order No. **73700** (zinced)
Order No. **73700/sw** (black zinced)

Shackle

cambered, high-quality tempered,
with bolt (ø 12 mm), weight: 0,14 kg,
WLL 1000 kg

Order No. **01372/1000**

Steel Safety

8 mm x 600 mm, black,
max. load 40 kg (BGI 810-3),
quick connector undetachably

Order No. **01376/8**

TV Adapter -> Flying Bracket

ACCESSORIES K 24 dp

Speaker Stand

K&M, incl. wind up,
height 138,5 to 218 cm,
max. load 50 kg,

Order No. **03011**

Horn 90° x 50°

for K 24, 90° x 50°

Order No. **01598**

Wheel Board

for K 24, stackable

Order No. **01266**

Flight Case

for 2 pcs. K 24 and accessories,
heavy duty, 9 mm birch multiplex,
PVC coated, 10 x recessed sprung
handles, 4 x butterfly catches,
4 x 100 mm blue wheels with brake,
2 x scanner windows, inserts for
accessories, interior lined with felt.

Order No. **16030/K24+**

Hybrid Cable System

PowerCon-PowerCon / XLR-XLR

2,5 m	Order No. **08462**
5 m	Order No. **08464**
10 m	Order No. **08466**
15 m	Order No. **08468**

Rain Cover

for K 24

Order No. **01255/outdoor**

Cover

for K 24 without wheel board

Order No. **01255**

Cover

for K 24 by using wheel board

Order No. **01255/WB**

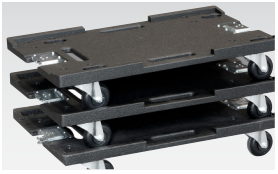

SEEBURG acoustic line
Produktions- und Vertriebs GmbH
Fon: +49 (0)7307 97 00-0
Fax: +49 (0)7307 97 00-29
Auweg 32
D-89250 Senden-Freudenegg
info@seeburg.net
www.seeburg.com

SEEBURG
acoustic line